POHL'AD SPREDU

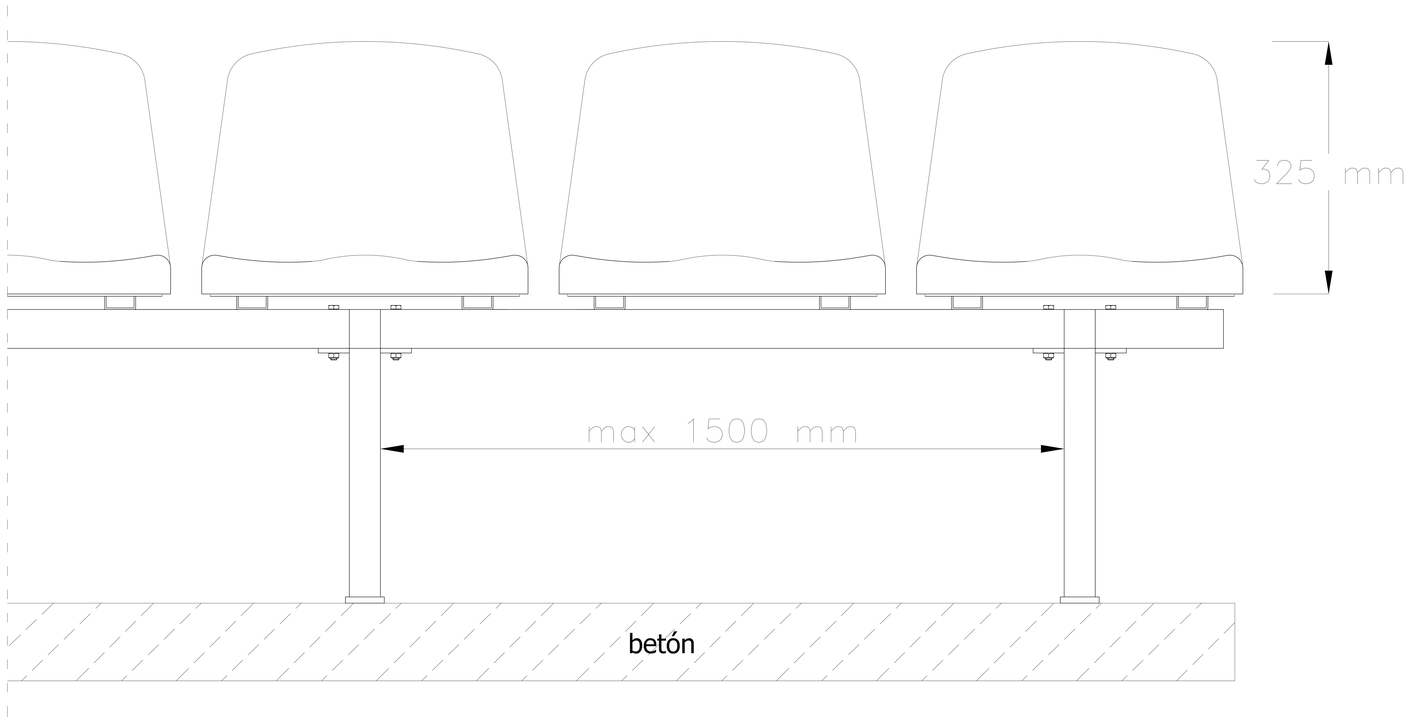

POHL'AD ZBOKU

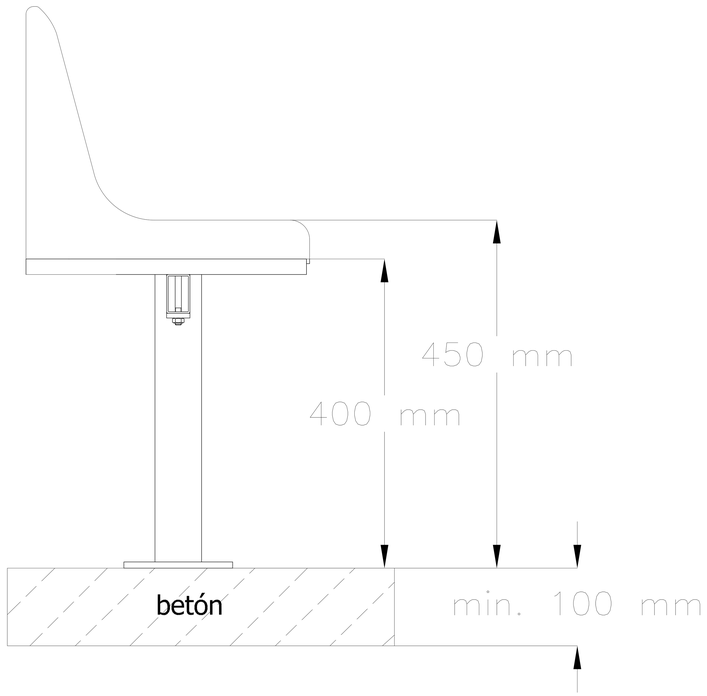

POHL'AD ZHORA

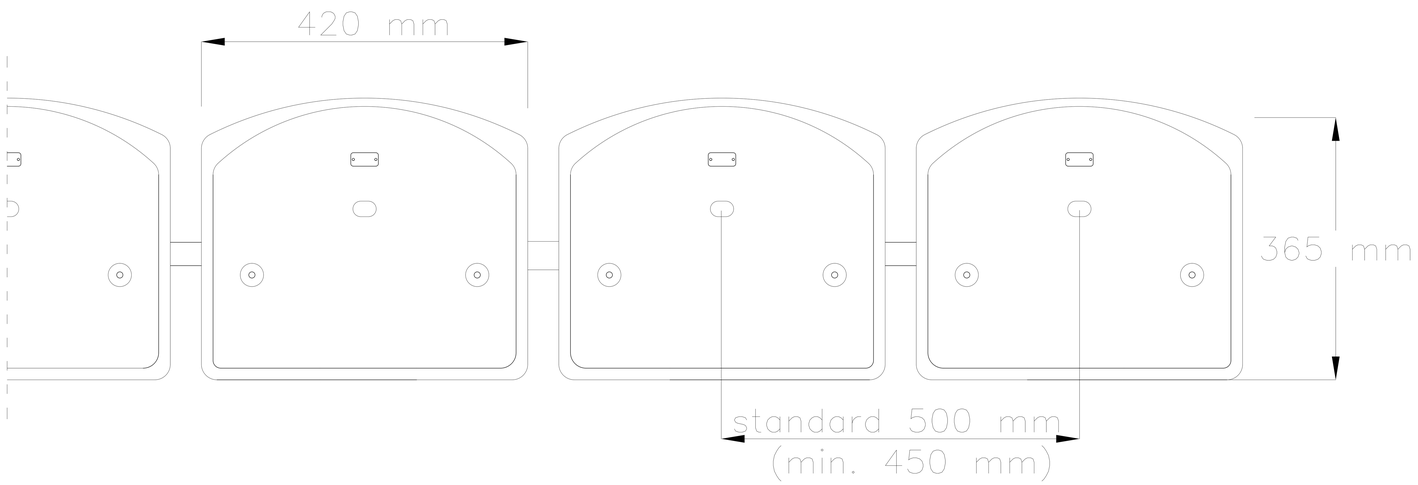

Sedadlo na štadióne WO-06 :

- modulárna konštrukcia
- stojatá konštrukcia