POHL'AD SPREDU

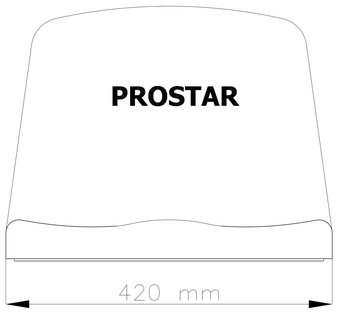

POHL'AD ZBOKU

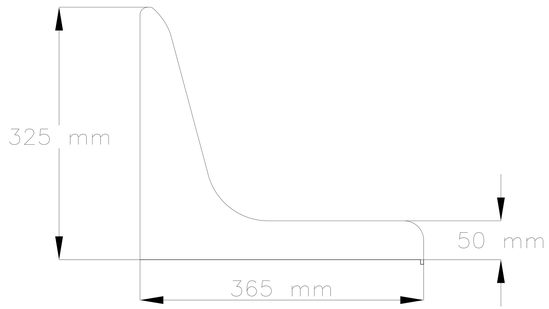

POHL'AD ZHORA

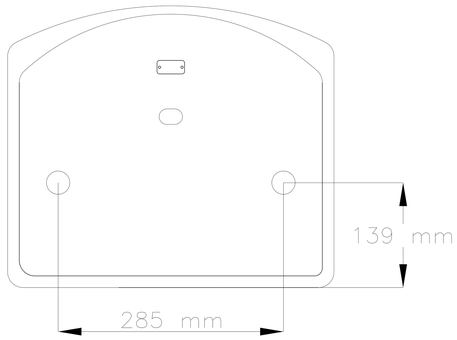

Sedadlo na štadióne WO-06